## 専用排水栓(φ32)

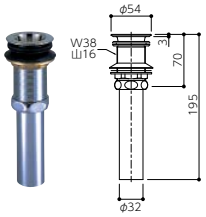


### ABH-32
直管付丸鉢排水栓
オーバーフロー無しポウル用
材料設計価格：¥3,800

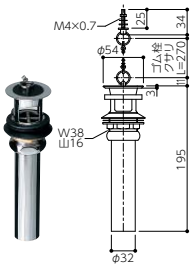


### ABH-33T
直管付横穴排水栓
オーバーフロー有りポウル用(ポップアップ無し)
材料設計価格：¥4,100

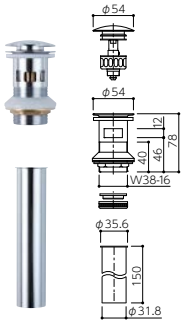


### ABH-34M
プッシュ式ポップアップ横穴排水栓
オーバーフロー付有りポウル用
材料設計価格：¥6,100

### ABH-C 片ツバ直管
材料設計価格：¥1,400
※ABH-34Mとセットでご使用ください。

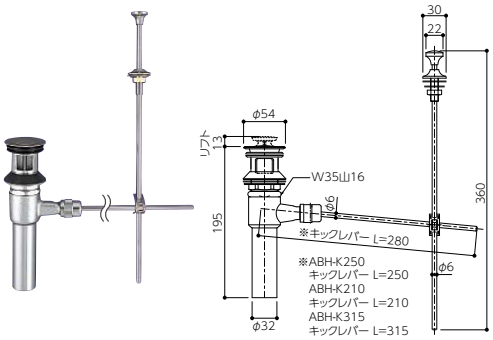


### ABH-K280/K250/K210/K315
引き棒式ポップアップ仕様
オーバーフロー有りポウル用(ポップアップ有り)
材料設計価格：¥12,300

●ABH-K280、K250、K210、K315はキックレバーの長さ違いとなります。
●ポップアップ取付用天板開口：φ12㎜
ヘアキャッチャー栓の場合は別途ABH-HF1をご用意ください。

## 専用トラップ

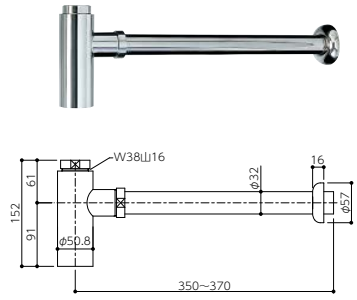


### H761-32-AH ボトルトラップ(φ32)
材料設計価格：¥21,400

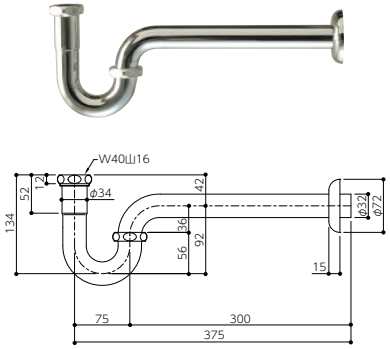


### ABT-P Pトラップ(φ32)
材料設計価格：¥7,000

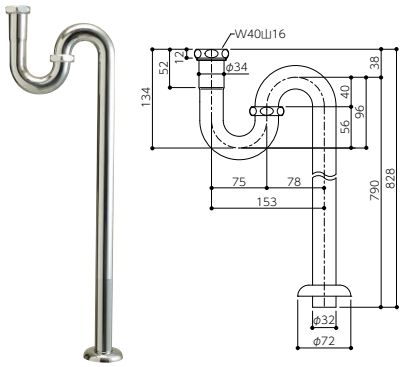


### ABT-S Sトラップ(φ32)
材料設計価格：¥9,300

## 専用ブラケット

ラピード洗面カウンター専用のブラケットです。プールや屋外ではステンレス製ブラケットBSUSシリーズをご使用ください。

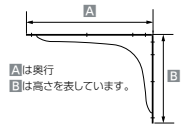


※ブラケット・Lアングルには専用ビスを同梱しております。

### BZシリーズ
(ST製／白焼付塗装)
カラー：日塗工色(N-95)
写真はBZ500

| | | |
|---|---|---|
| BZ500 | A500×B350㎜ | ¥12,500 |
| BZ400 | A400×B350㎜ | ¥11,000 |
| BZ350 | A350×B300㎜ | ¥11,000 |

### BXシリーズ
(ST製／白焼付塗装)
カラー：日塗工色(N-95)
写真はBX500
※在庫がなくなり次第廃番となります。

| | | |
|---|---|---|
| BX500 | A500×B350㎜ | ¥10,200 |
| BX400 | A400×B350㎜ | ¥9,000 |
| BX350 | A350×B300㎜ | ¥9,000 |

### Lアングル
(ST製／白焼付塗装)
カラー：日塗工色(N-95)
写真は一般洗面用

| | | |
|---|---|---|
| L500 | A500×B40×40×t2.3㎜ | ¥4,900 |
| L630 | A630×B40×40×t2.3㎜ | ¥6,200 |
| L330 | A330×B40×40×t2.3㎜ | ¥4,900 |

### BSUSシリーズ
(SUS304製／ヘアライン仕上げ)

| | | |
|---|---|---|
| BSUS500 | A500×B350㎜ | ¥18,300 |
| BSUS400 | A400×B350㎜ | ¥17,600 |

### ラピード スタンダードカウンター用(汎用) 固定タイプ
(ST製／白焼付塗装)
カラー：日塗工色(N-95)
写真は固定タイプ500

| | | |
|---|---|---|
| 固定タイプ500 | A490×B300㎜ | ¥8,300 |
| 固定タイプ400 | A400×B240㎜ | ¥7,500 |
| 固定タイプ260 | A260×B160㎜ | ¥7,300 |

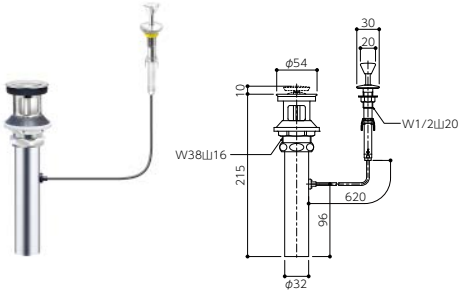


## ABH-700W ワイヤー式ポップアップ仕様

オーバーフロー有りボウル用(ポップアップ有り)

材料設計価格：¥19,300

●ポップアップ取付用天板開口：φ15㎜

●ヘアキャッチャー付き

## オプション

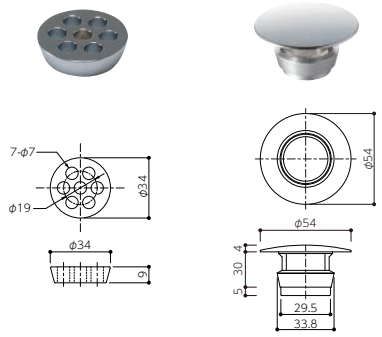


### ABH-H39
排水目皿

材料設計価格：¥1,900

●ABH-32、33T対応
●着脱式

### ABH-H341
排水化粧キャップ

材料設計価格：¥3,300

●ABH-32対応
●着脱式

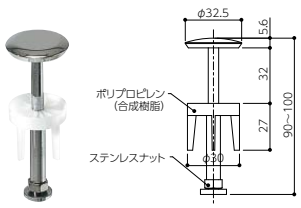


## ABH-HF1 ポップアップ用ヘアキャッチャー栓

材料設計価格：¥2,400

●ABH-K280、K250、K210、K315の排水ヘッド部と取り替えてご使用ください。
●着脱式

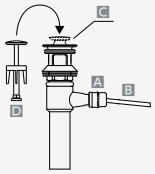


1. Aをまわす
2. Bのキックレバーを抜く
3. Cのポップアップ栓を抜く
4. Bを差し込みAを閉める
5. ABH-HF1を入れる
6. 水が溜まるようDの高さを調整する。

# 製品対応表

## Office & Public

| 商品名 | 専用排水栓 | | | | | 専用トラップ | 専用ブラケット |
|---|---|---|---|---|---|---|---|
| | オーバーフロー有り | | | | オーバーフロー無し | | |
| | ポップアップ有り | | | ポップアップ無し | | | |
| | プッシュ式 | 引き棒式 | ワイヤー式 | | | | |
| スティートデュオXL | ABH-34M | – | ABH-700W | ABH-33T | ABH-32 | H761-32-AH ABT-P ABT-S | BX500/BZ500 |
| スティートデュオ | | | | | | | |
| トレスデュオ | | | | | | | BX400/BZ400 |
| プルデュオ | | | | | | | BX350/BZ350 |

## Design Counter

| 商品名 | 専用排水栓 | | | | | 専用トラップ | 専用ブラケット |
|---|---|---|---|---|---|---|---|
| | オーバーフロー有り | | | | オーバーフロー無し | | |
| | ポップアップ有り | | | ポップアップ無し | | | |
| | プッシュ式 | 引き棒式 | ワイヤー式 | | | | |
| ザ シンク ノエルス | – | – | – | – | ABH-32 | H761-32-AH ABT-P ABT-S | BX500/BZ500 |
| ミルム | ABH-34M | ABH-K210 | ABH-700W | ABH-33T | | | BX350/BZ350 L300 |
| ガーレ | – | – | – | – | | | BX350/BZ350 |
| カーボ | – | – | – | – | | | BX400/BZ400 |
| アラン | – | – | – | – | | | 専用脚金物 |
| タニオリ | – | – | – | – | | ABT-P・ABT-S | BX400/BZ400 |
| スティートXL | ABH-34M | – | ABH-700W | ABH-33T | | | |
| スティート | | ABH-K210 | | | | | BX500/BZ500 |
| スクエアキュート | | ABH-K280 | | | | | |
| スクエア | | ABH-K250 | | | | | |
| スクエアM | | ABH-K280 | | | | | |
| ピヨ | – | – | – | – | | | BX400/BZ400 |
| ラウンド | ABH-34M | ABH-K280 | ABH-700W | ABH-33T | | H761-32-AH ABT-P ABT-S | BX350/BZ350 |
| ラウンドC | | | | | | | L500 |
| ラウンドM | | ABH-K250 | | | | | BX350/BZ350 |
| ラウンドMC | | | | | | | L330 |
| ビーンズ | | ABH-K280 | | | | | BX500/BZ500 |
| ビーンズM | | ABH-K250 | | | | | BX400/BZ400 |
| ビーンズMC | | | | | | | L500 |
| オーバル | | ABH-K280 | | | | | BX500/BZ500 |
| オーバルM | | ABH-K250 | | | | | BX350/BZ350 |
| フラットエッグ | – | – | – | – | | | 専用脚金物 |
| STB350R | ABH-34M | ABH-K250 | ABH-700W | ABH-33T | | | 固定タイプ500 |
| STB400F | | ABH-K280 | | | | | |
| STB450V | | ABH-K250 | | | | | |

## Universal Counter

| 商品名 | 専用排水栓 | | | | | 専用トラップ | 専用ブラケット |
|---|---|---|---|---|---|---|---|
| | オーバーフロー有り | | | | オーバーフロー無し | | |
| | ポップアップ有り | | | ポップアップ無し | | | |
| | プッシュ式 | 引き棒式 | ワイヤー式 | | | | |
| RHS-HD | ABH-34M | ABH-K210 | ABH-700W | ABH-33T | ABH-32 | H761-32-AH ABT-P ABT-S | |
| RHS-H | | ABH-K280 | | | | | |
| RHS-F | | | | | | | |
| RHS-A | | | | | | | BX500/BZ500 |
| RHS-G | | | | | | | |
| RHS-B | | | | | | | |
| RHS-HS | | | | | | | |
| RHS-MS | – | – | – | – | | | |
| RHS-T | ABH-34M | ABH-K280 | ABH-700W | ABH-33T | | | BX400/BZ400 |
| RHS-R | | ABH-K315 | | | | | |
| RHS-C | | ABH-K280 | | | | | L630 |
| RHS-CS | – | – | – | – | | | L330 |

※排水栓・トラップ取り付けは、衛生設備工事です。
※フレキシブルシンク フラップ・フラップR・フラップMOはP.51、フラップESはP.59をご参照ください。
※フロートユニは、P.106をご参照ください。
※ABH-K280・K250・K210・K315はキックレバーの長さ違いとなります。ポップアップの取り付け位置によって対応品が異なります。
※BX500/400/350は在庫がなくなり次第廃番となります。