esprood Ⅱ エスプルードⅡ T-3 窓付き(オプション)

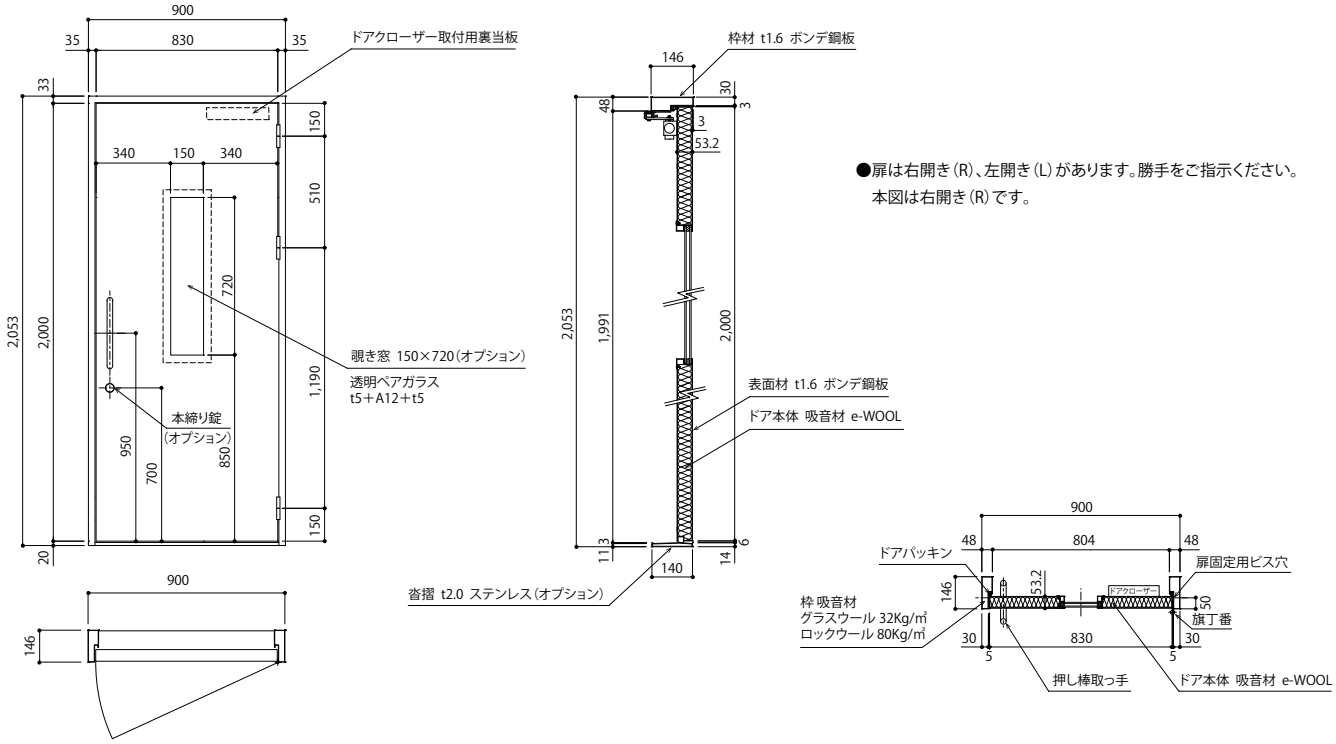

●扉は右開き(R)、左開き(L)があります。勝手をご指示ください。
本図は右開き(R)です。