（株）エ-ビ-シ-商会製

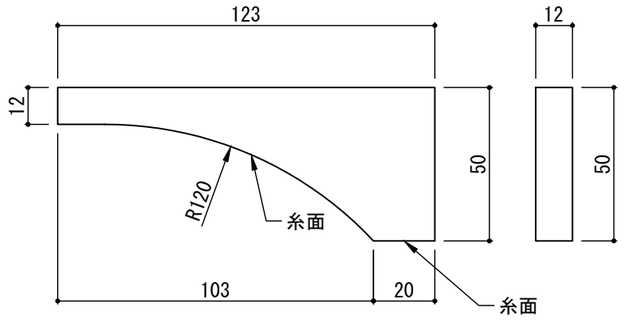

コーリアン補強材　詳細図　S=1:2

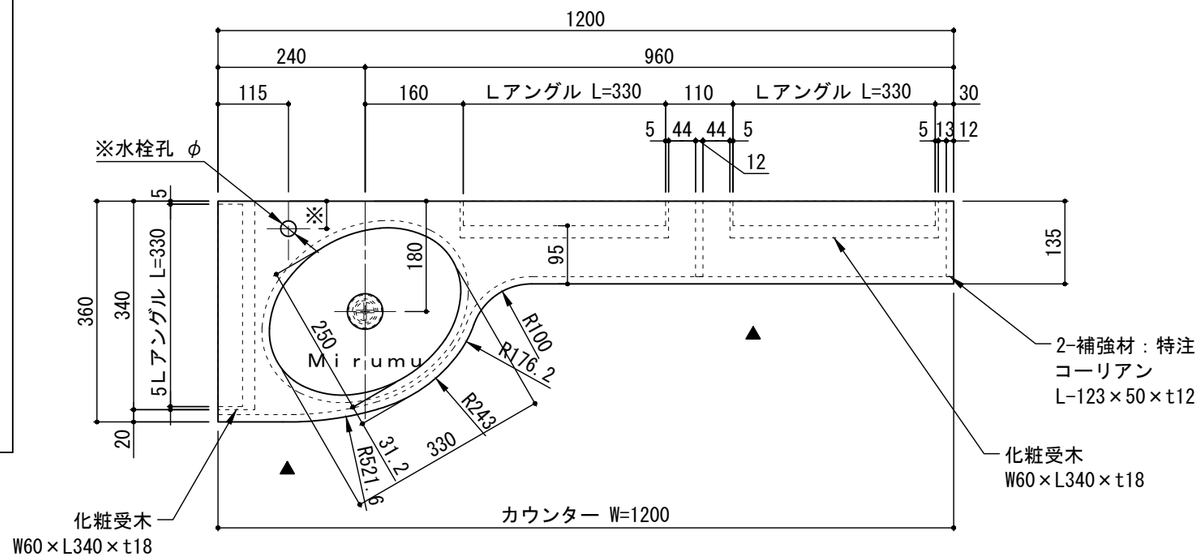

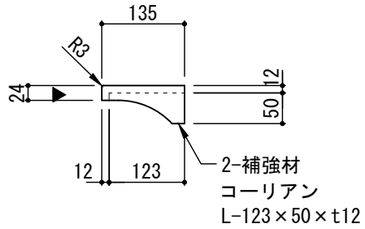

右 側 面 図

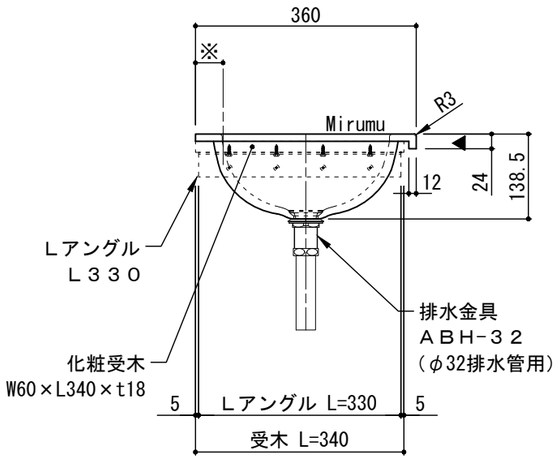

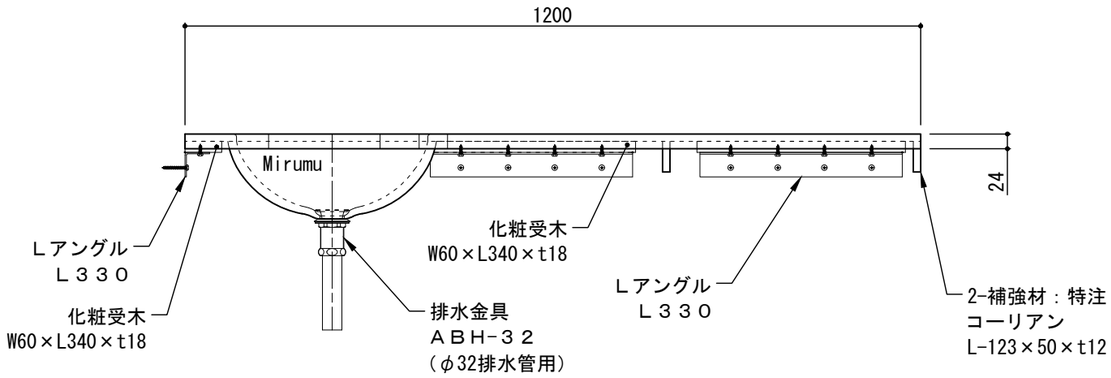

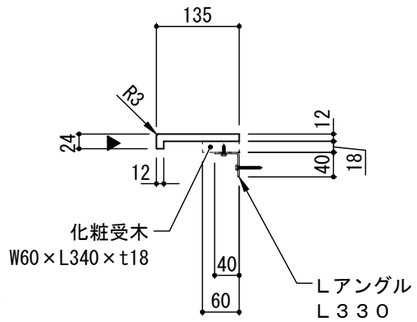

(株)エービーシー商会 デザインマテリアル事業部	図面名	標準セット図	製図	張ヶ谷	検図	青木	改訂履歴	20年05月27日 年 月 日 年 月 日	日付	20年03月26日	縮尺	A3 1：10	品名	ラピード® アソートカウンター® ミルムタイプ	商品コード	-	図番	SRA0331L

（株）エ-ビ-シ-商会製

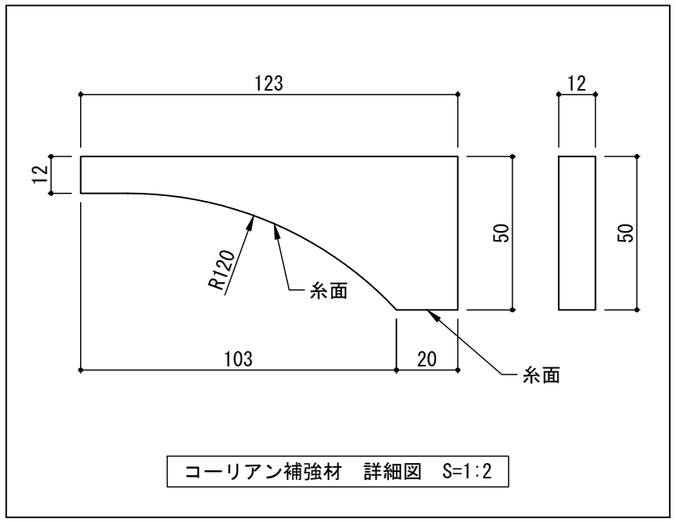

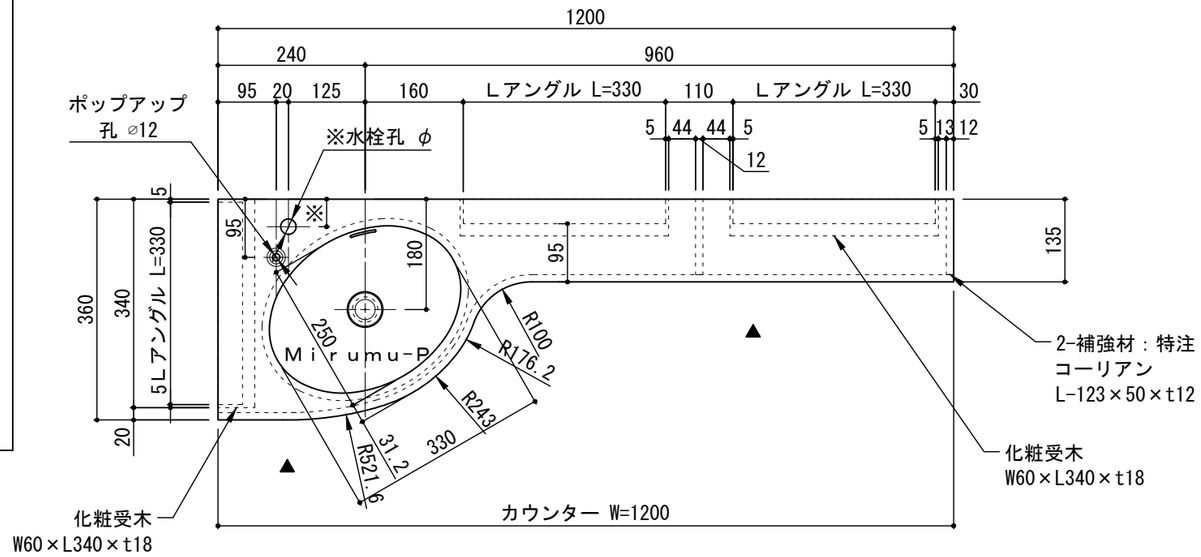

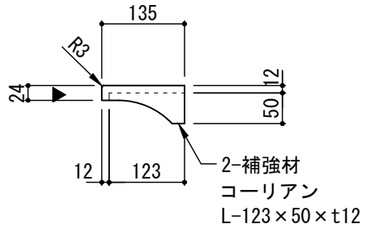

右 側 面 図

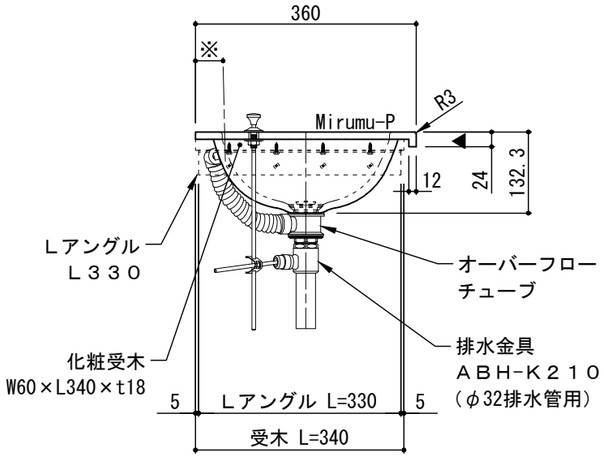

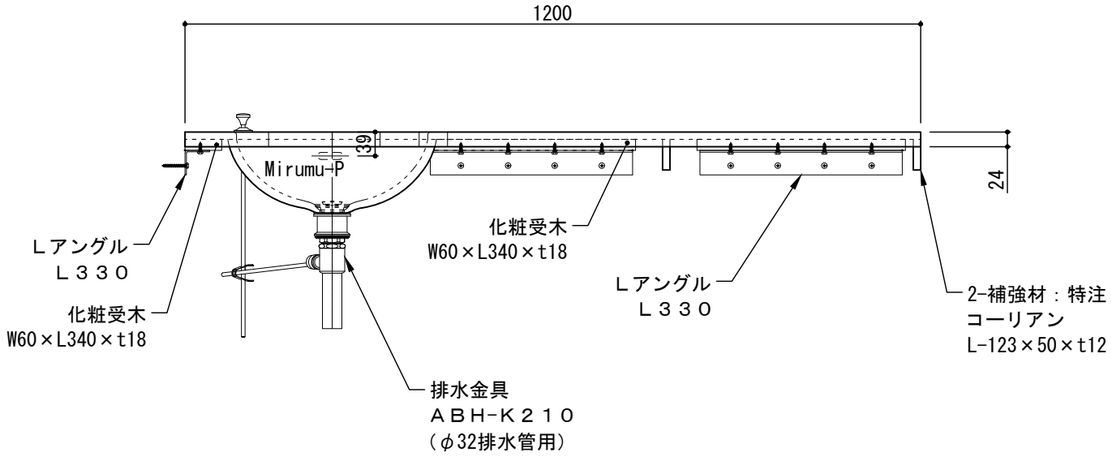

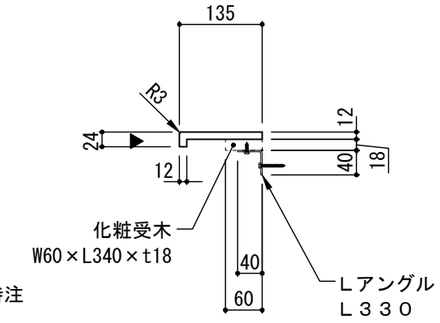

(株)エービーシー商会 デザインマテリアル事業部	図面名	標準セット図	製図	張ヶ谷	検図	青木	改訂履歴	年 月 日 年 月 日 年 月 日	日付	20年03月26日	縮尺	A3 1：10	品名	ラピード® アソートカウンター® ミルムＰタイプ	商品コード	-	図番	SRA1331L

（株）エービーシー商会製

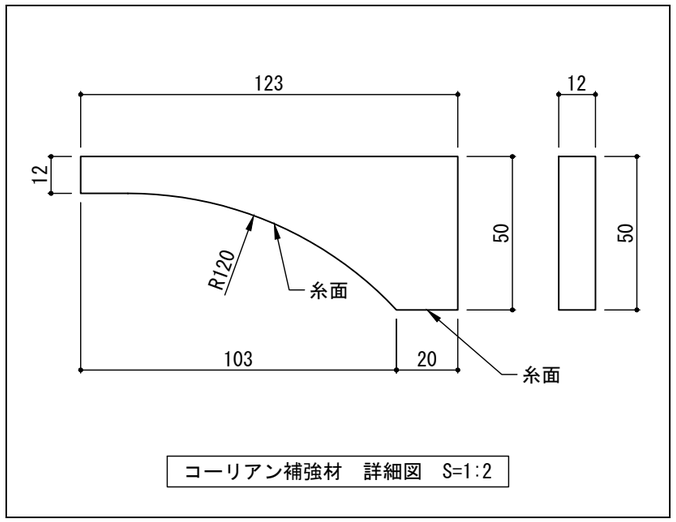

コーリアン補強材　詳細図　S=1:2

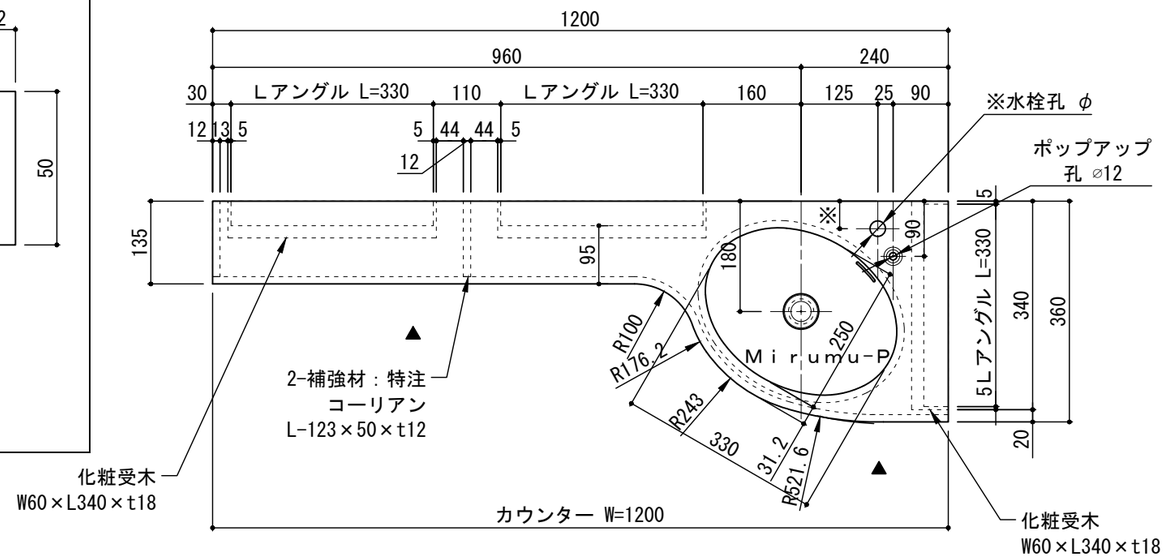

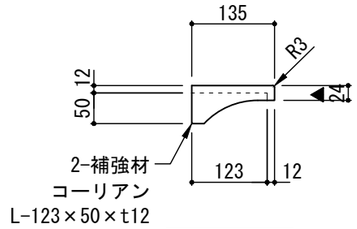

左 側 面 図

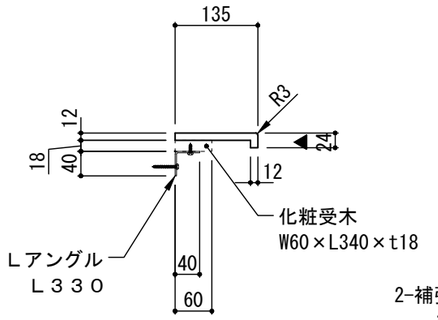

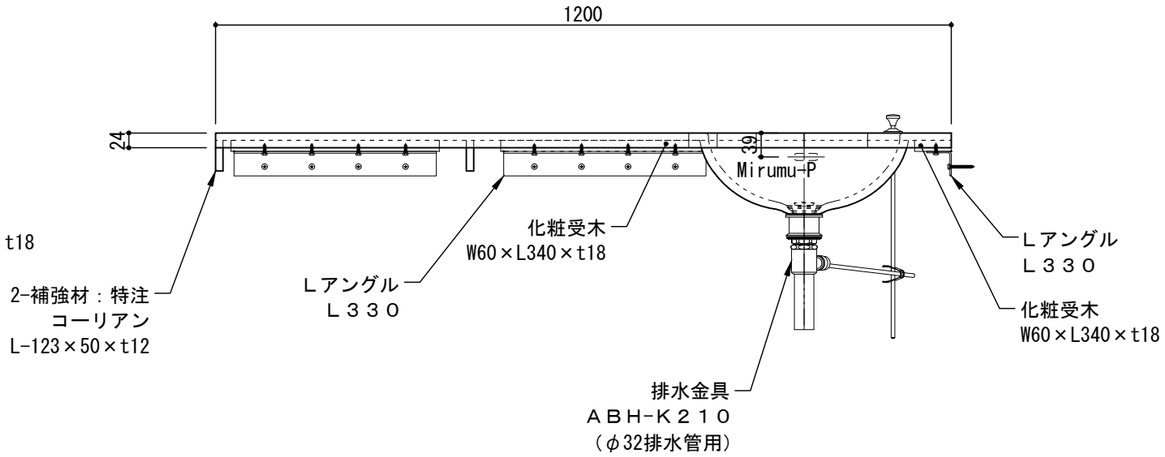

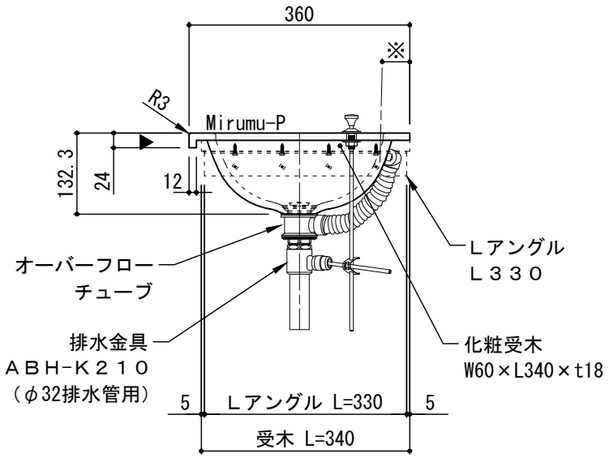

(株)エービーシー商会 デザインマテリアル事業部	図面名	標準セット図	製図	張ヶ谷	検図	青木	改訂履歴	24年06月19日 年 月 日 年 月 日	日付	20年03月26日	縮尺	A3 1：10	品名	ラピード® アソートカウンター® ミルムPタイプ	商品コード	－	図番	SRA1331R

（株）エ-ビ-シ-商会製

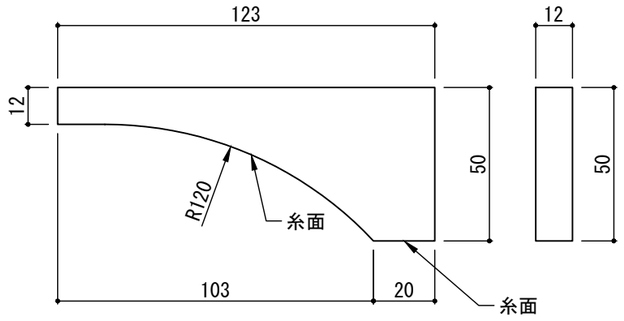

コーリアン補強材　詳細図　S=1:2

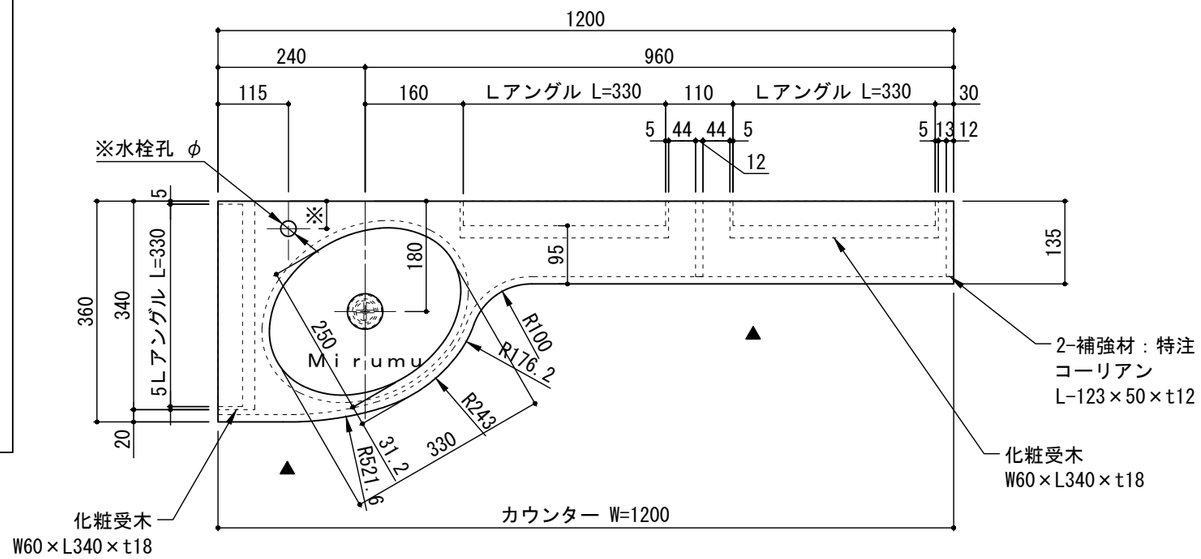

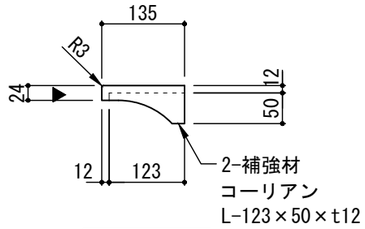

右 側 面 図

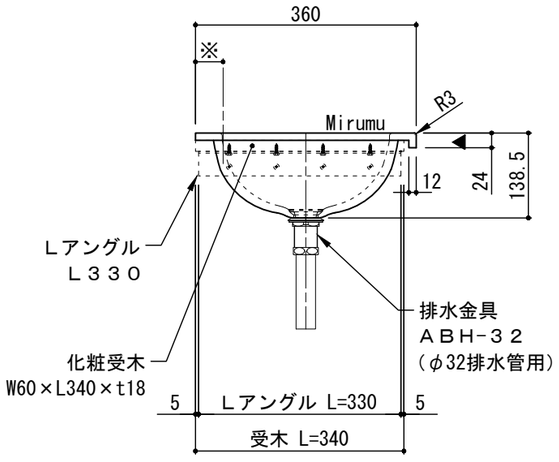

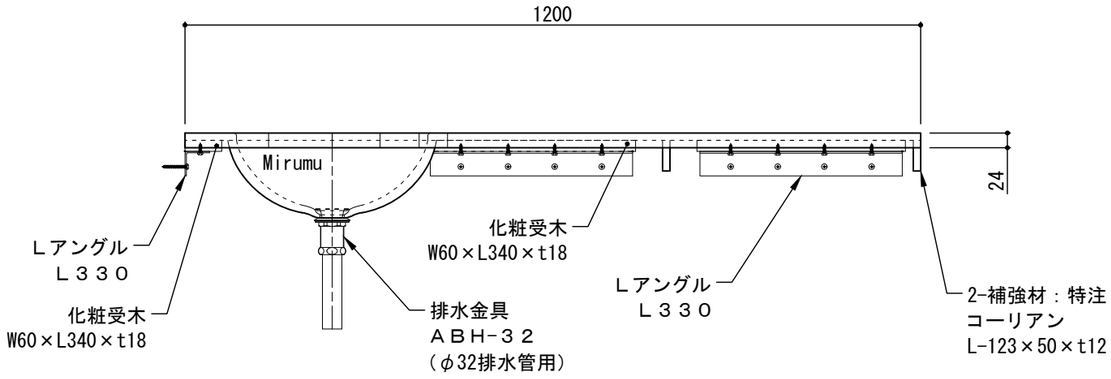

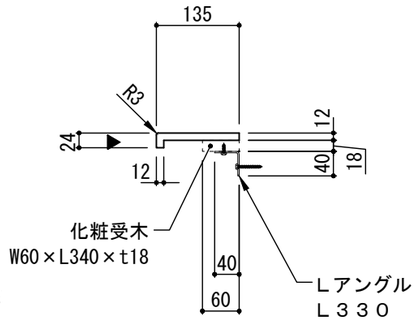

(株)エービーシー商会 デザインマテリアル事業部	図面名	標準セット図	製図	張ヶ谷	検図	青木	改訂履歴	20年05月27日 年 月 日 年 月 日	日付	20年03月26日	縮尺	A3 1：10	品名	ラピード® アソートカウンター® ミルムタイプ	商品コード	-	図番	SRA0331R