（株）エービーシー商会製

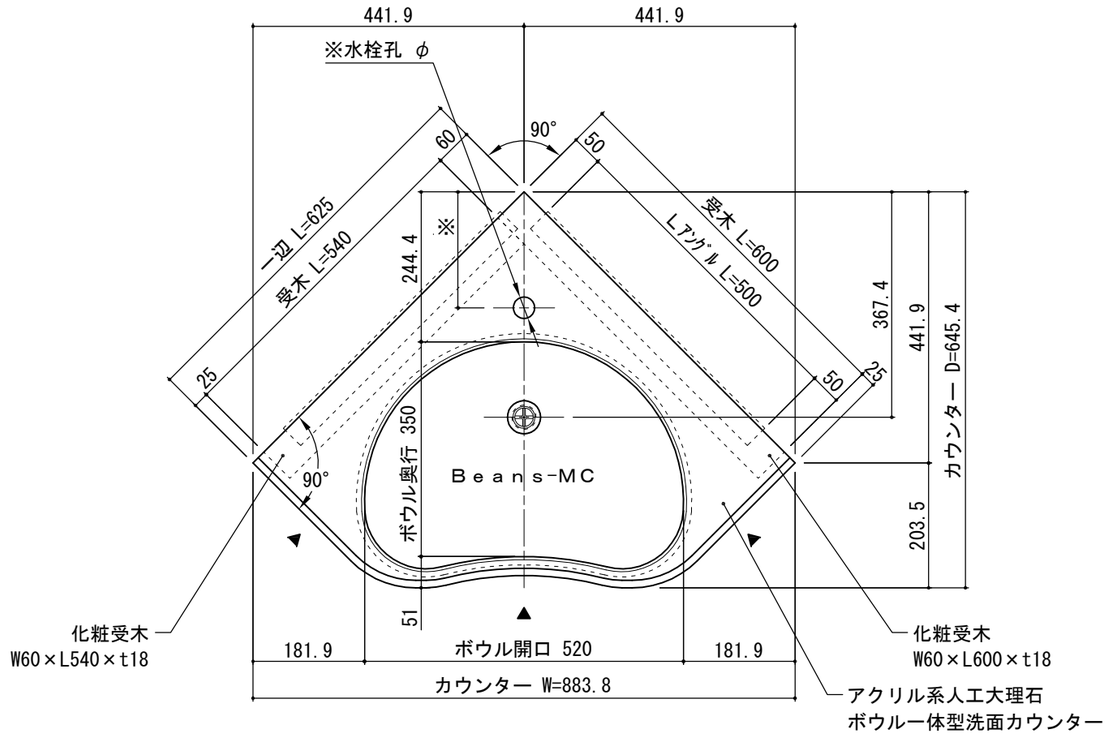

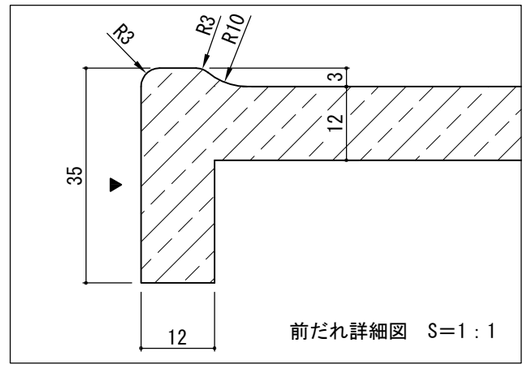

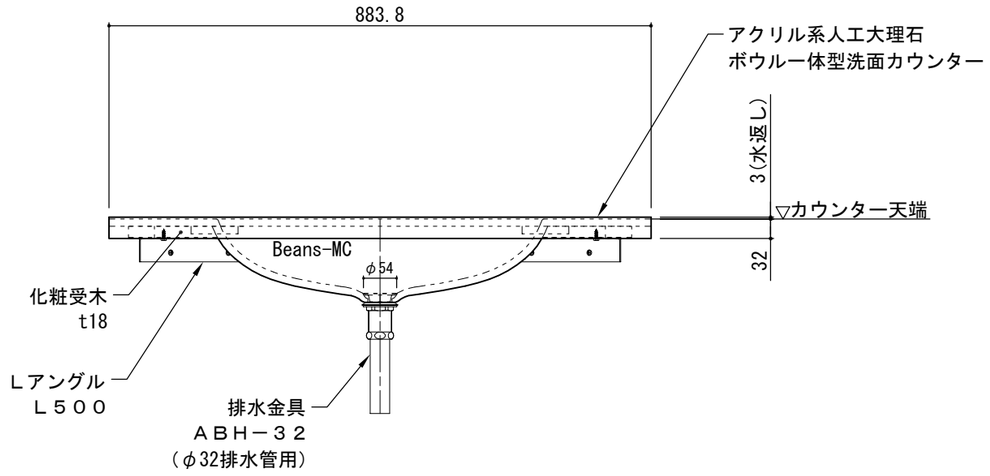

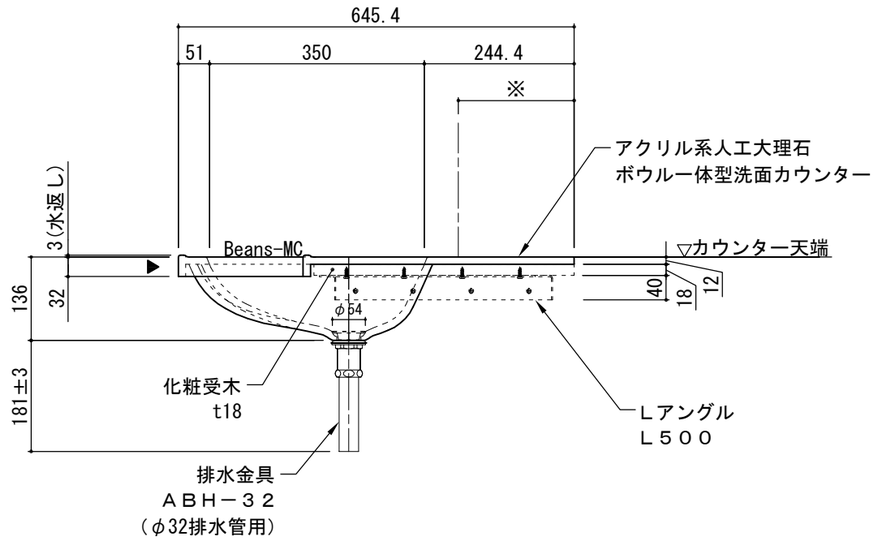

(株)エービーシー商会 デザインマテリアル事業部	図面名	標準セット図	製図	張ヶ谷	検図	古澤	改訂履歴	年 月 日 年 月 日 年 月 日	日付	18年03月26日	縮尺	A3 1：10	品名	ラピード® アソートカウンター® ビーンズＭＣタイプ	商品コード	－	図番	SRA0271

（株）エービーシー商会製

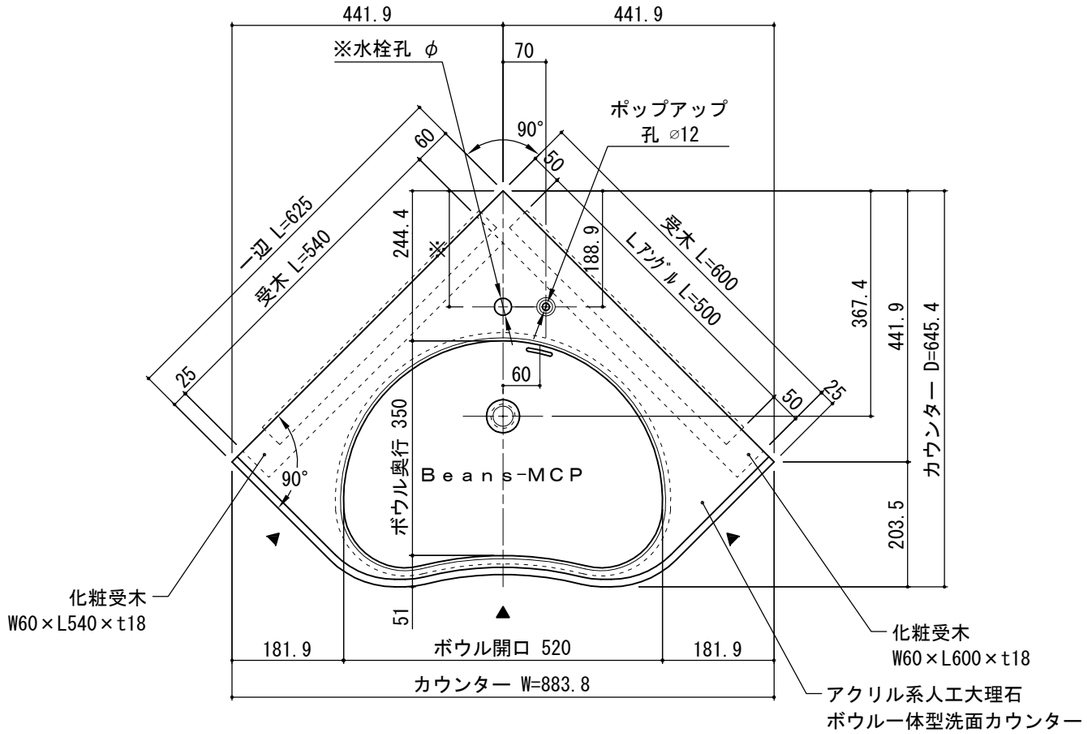

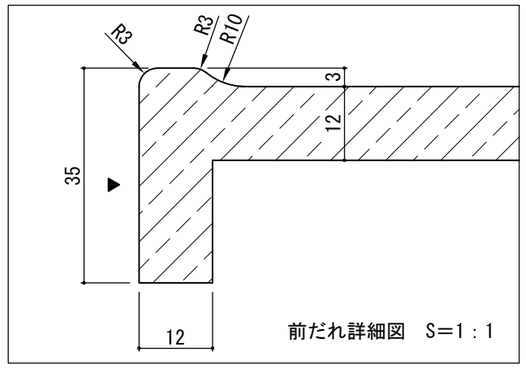

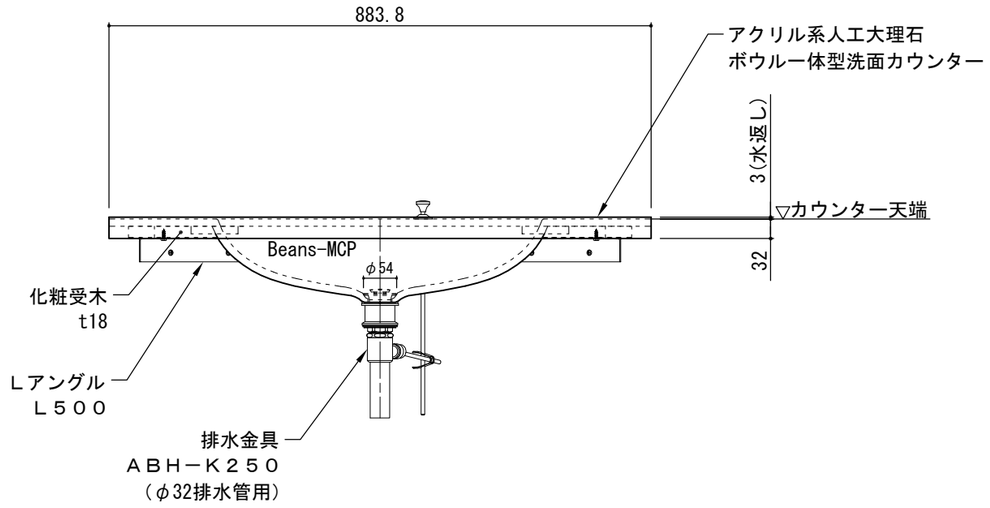

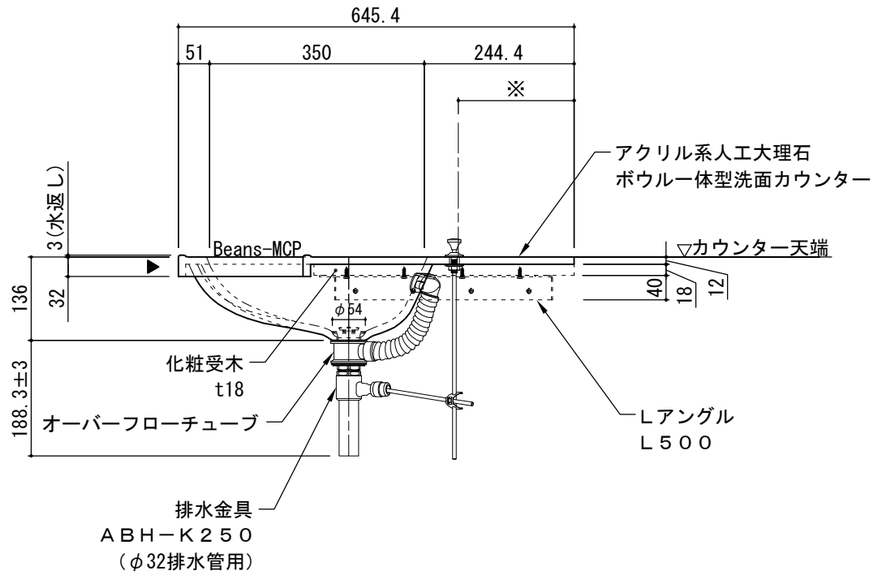

(株)エービーシー商会 デザインマテリアル事業部	図面名	標準セット図	製図	張ヶ谷	検図	古澤	改訂履歴	年 月 日 年 月 日 年 月 日	日付	18年03月26日	縮尺	A3 1：10	品名	ラピード® アソートカウンター® ビーンズＭＣＰタイプ	商品コード	－	図番	SRA1271