（株）エ-ビ-シ-商会製

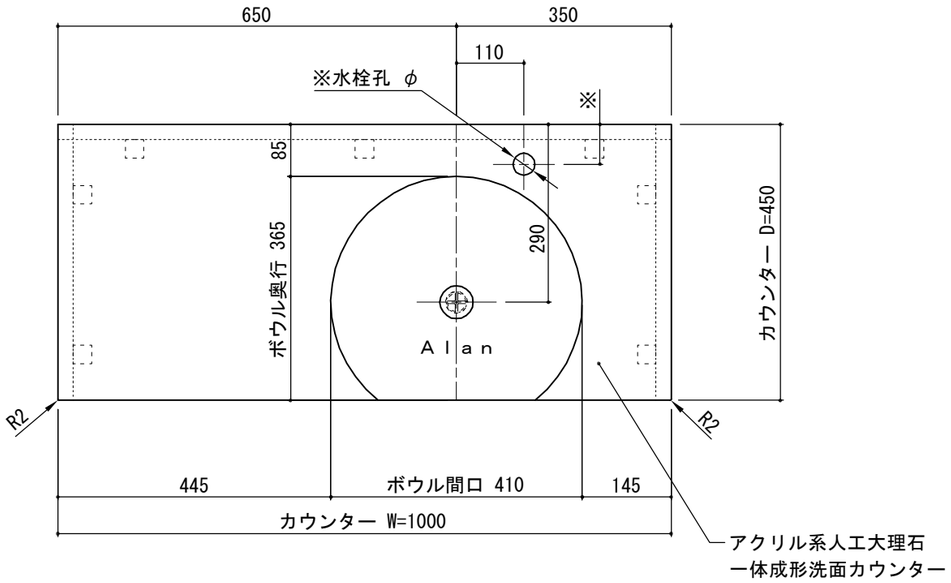

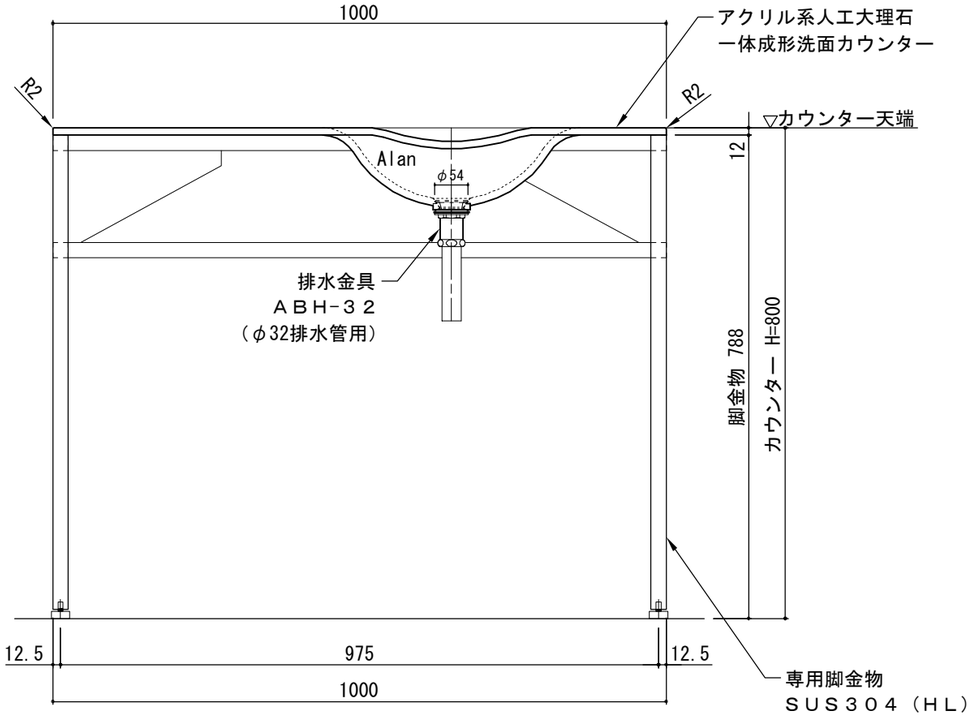

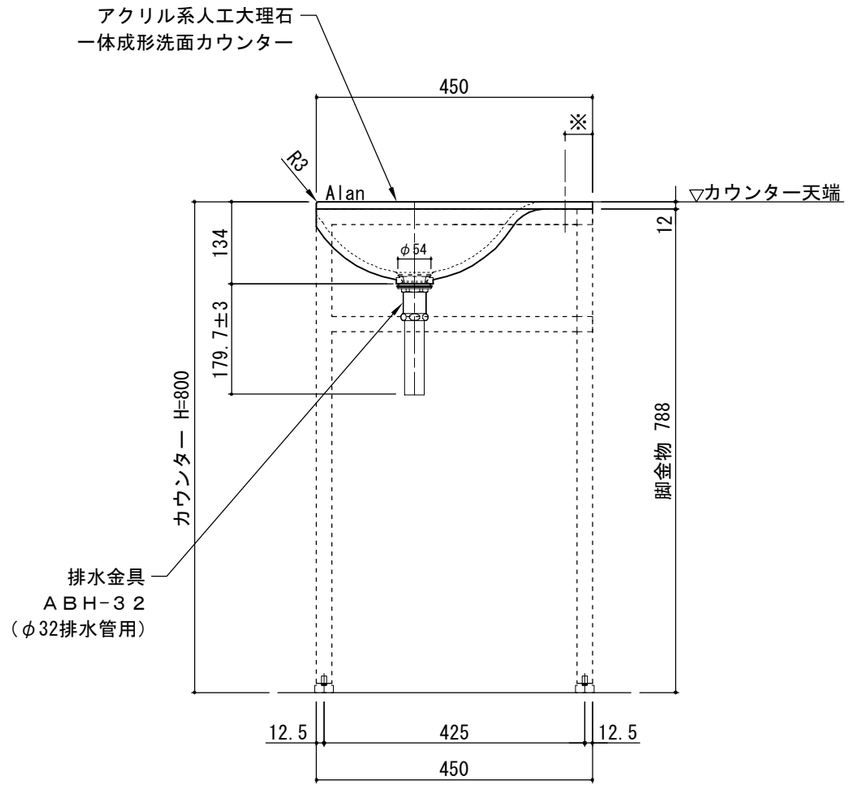

ABC shokai	(株)エービーシー商会 デザインマテリアル事業部	図面名	標準セット図	製図	張ヶ谷	検図	青木	改訂履歴	年 月 日 年 月 日 年 月 日	日付	19年04月25日	縮尺	A3 1：10	品名	ラピード® アソートカウンター ® アランタイプ	商品コード	-	図番	SRA0321