（株）エービーシー商会製

※ ご注意 ※
・前だれ：H=50まで
　　前だれ裏に合板の補強材が通しで入ります。
　　（取り外し不可）
・面取り：C1～1.5まで。

前だれ形状

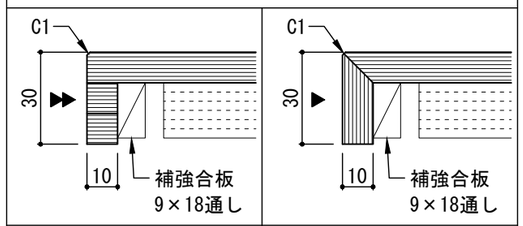

ＢＭ－１（積層）	ＢＭ－２（同柄）

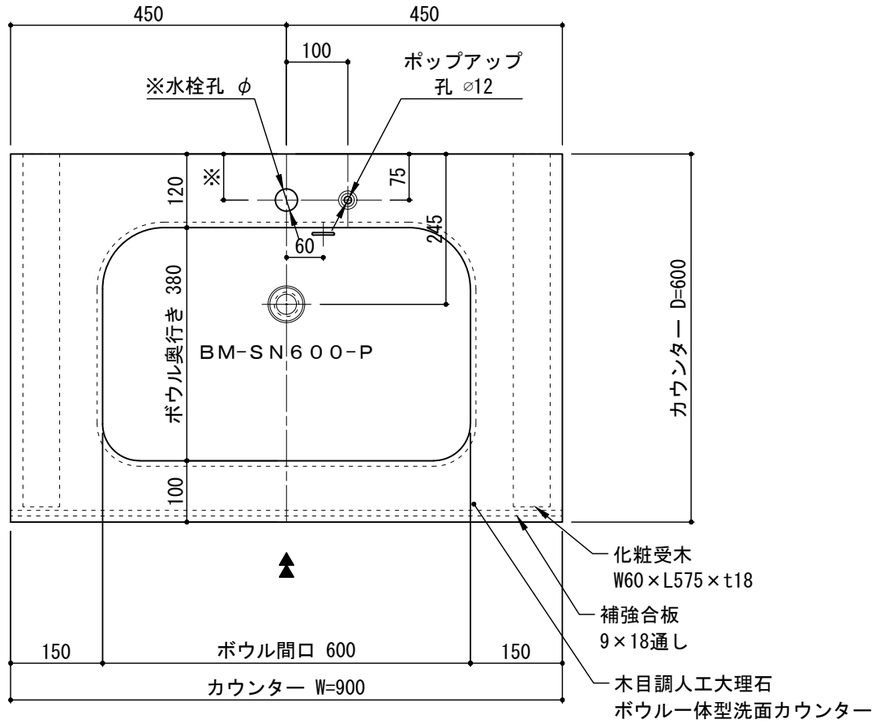

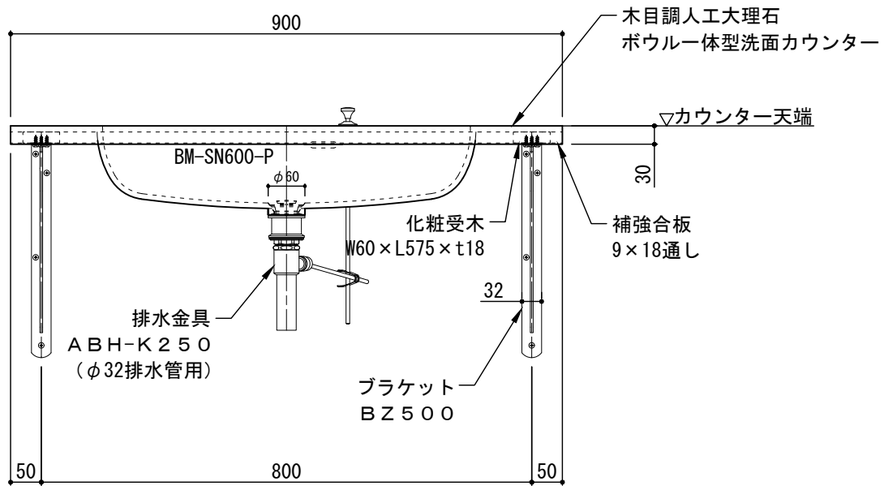

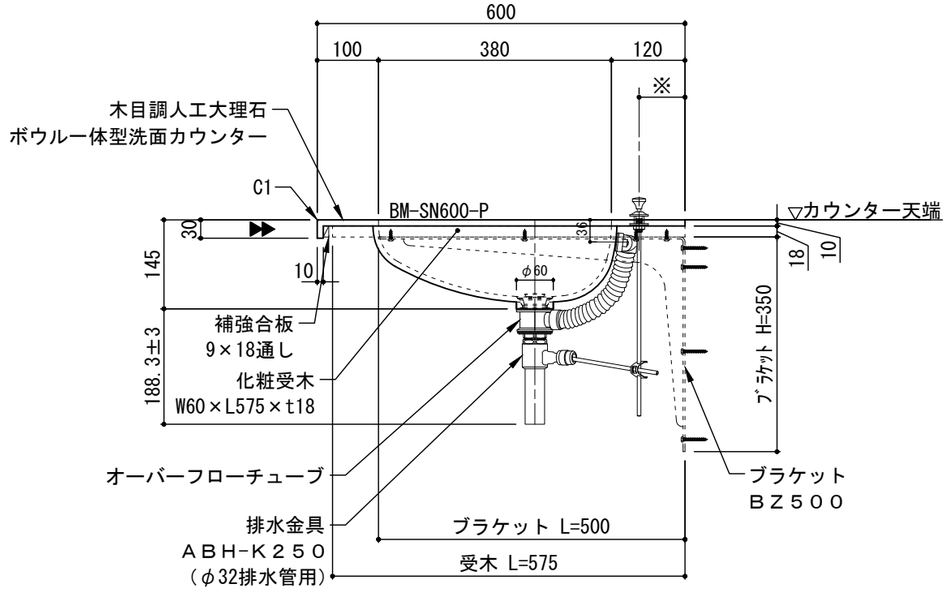

・カウンターW寸法は現場に合わせて製作できます

ABC	(株)エービーシー商会 デザインマテリアル事業部	図面名	標準セット図	製図	青木	検図	張ヶ谷	改訂履歴	年 月 日 年 月 日 年 月 日	日付	23年07月06日	縮尺	A3 1：10	品名	ラピード® カウンター　バイオマーブル® ＢＭ-ＳＮ６００-Ｐタイプ	商品コード	－	図番	SRB1041

（株）エービーシー商会製

※ ご注意 ※
・前だれ：H=50まで
　　前だれ裏に合板の補強材が通しで入ります。
　　（取り外し不可）
・面取り：C1～1.5まで。

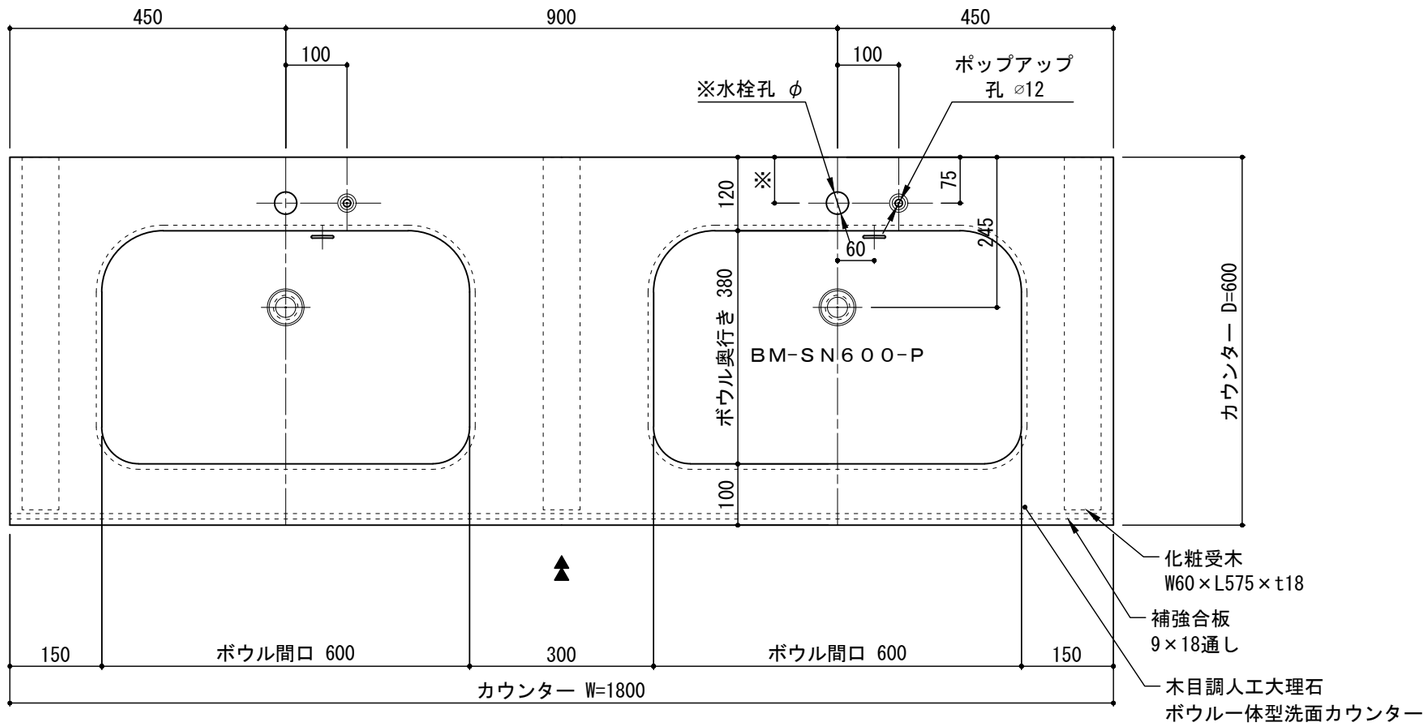

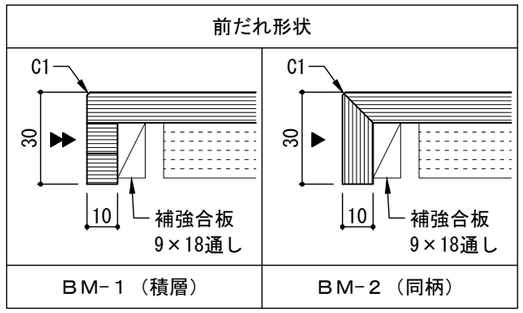

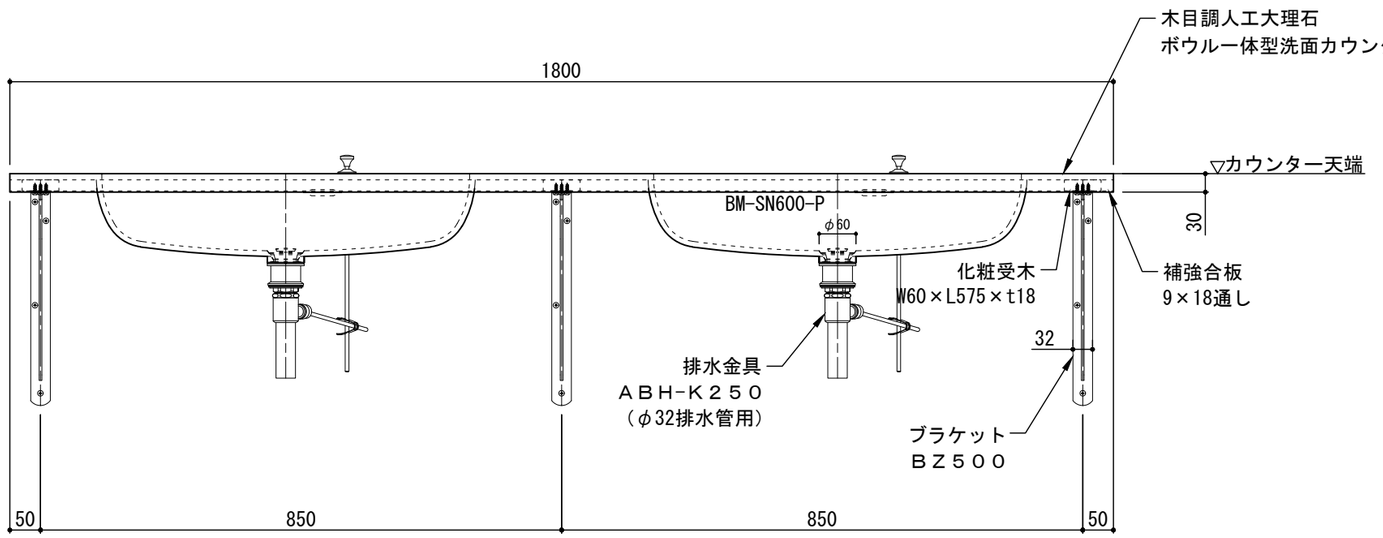

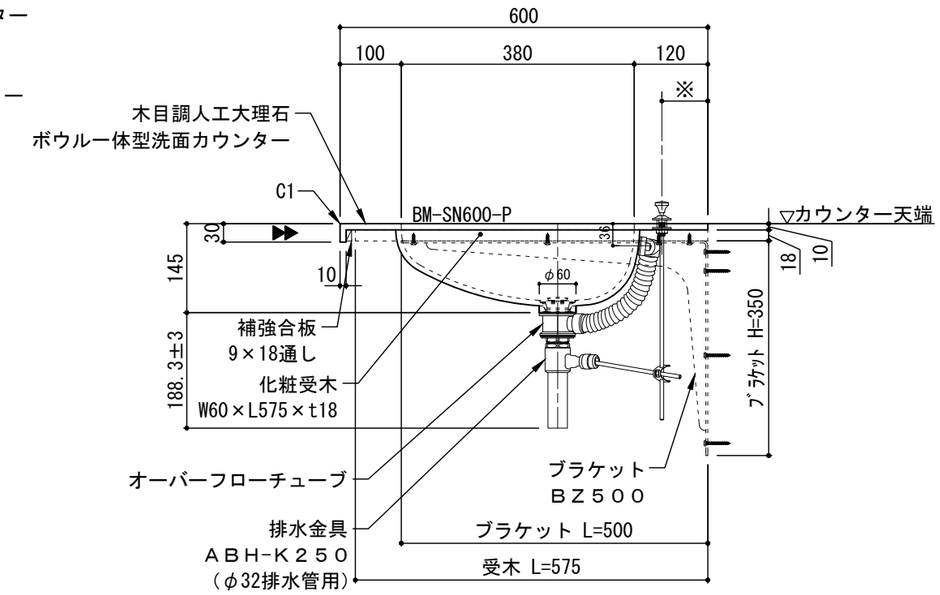

・カウンターW寸法は現場に合わせて製作できます

ABC	(株)エービーシー商会 デザインマテリアル事業部	図面名	標準セット図	製図	青木	検図	張ヶ谷	改訂履歴	年 月 日 年 月 日 年 月 日	日付	23年07月06日	縮尺	A3 1：10	品名	ラピード® カウンター　バイオマーブル® BM-SN600-Pタイプ	商品コード	－	図番	SRB1042

（株）エービーシー商会製

※ ご注意 ※
・前だれ：H=50まで
　　前だれ裏に合板の補強材が通しで入ります。
　　（取り外し不可）
・面取り：C1～1.5まで。

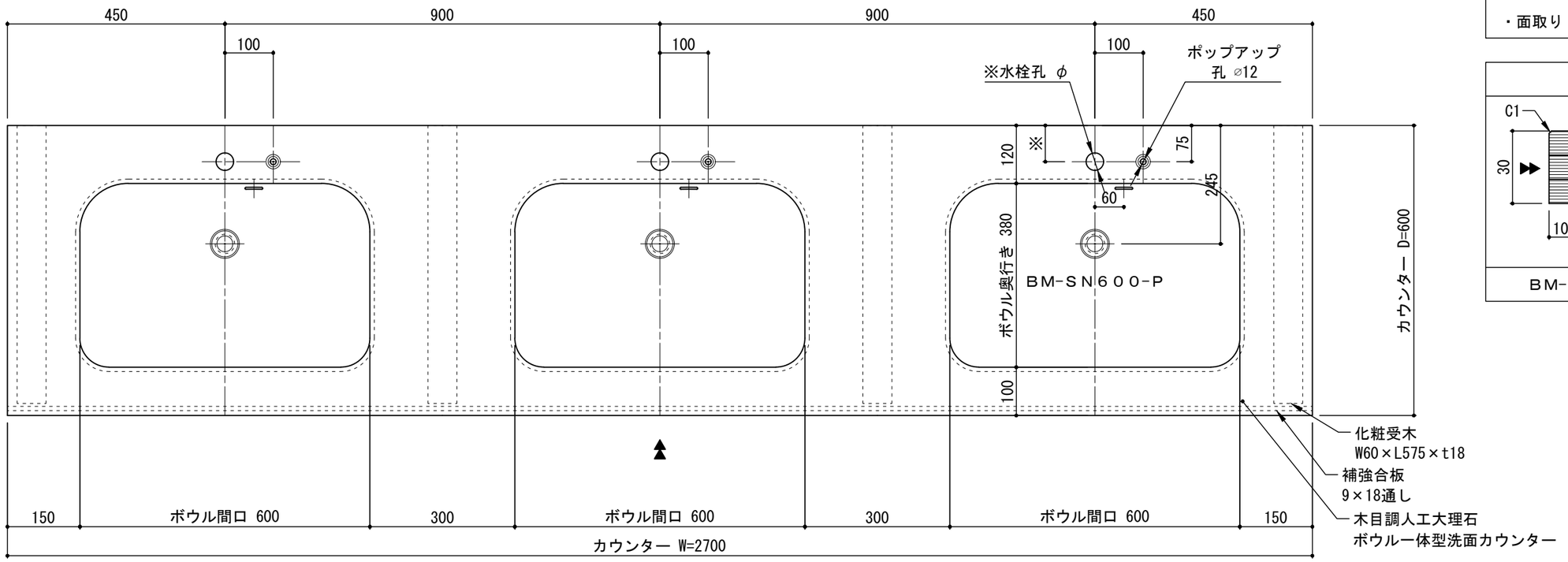

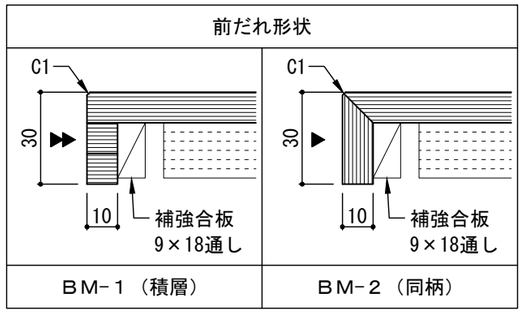

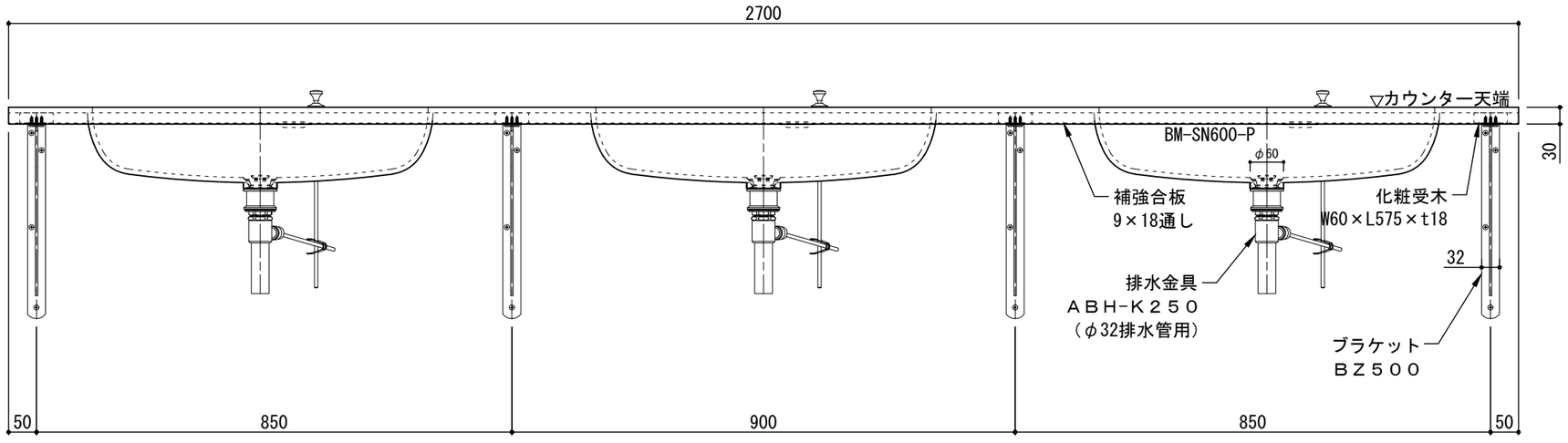

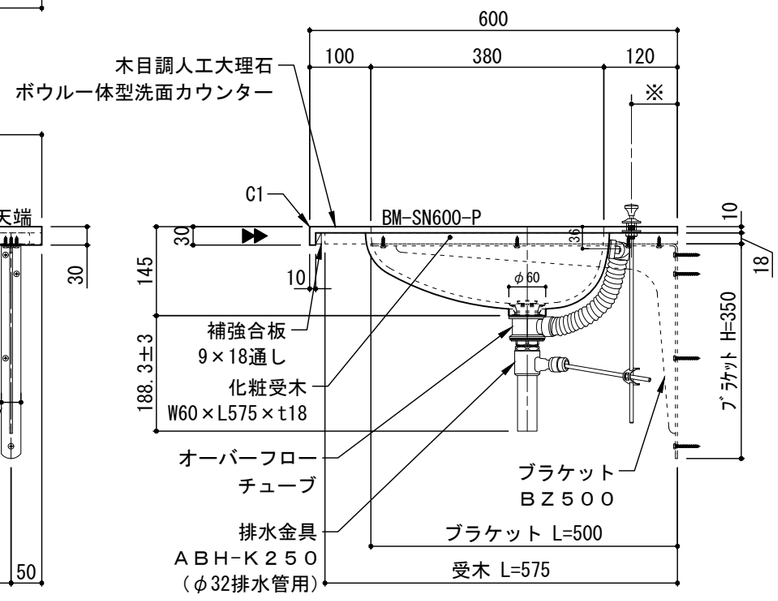

・カウンターW寸法は現場に合わせて製作できます

(株)エービーシー商会 デザインマテリアル事業部	図面名	標準セット図	製図	青木	検図	張ヶ谷	改訂履歴	年 月 日 年 月 日 年 月 日	日付	23年07月06日	縮尺	A3 1：10	品名	ラピード® カウンター　バイオマーブル® BM-SN600-Pタイプ	商品コード	－	図番	SRB1043