（株）エービーシー商会製

※ ご注意 ※
・前だれ：H=50まで
　　前だれ裏に合板の補強材が通しで入ります。
　　（取り外し不可）
・面取り：C1～1.5まで。

前だれ形状

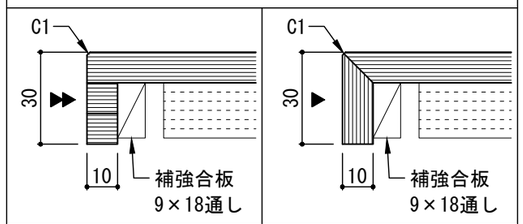


| ＢＭ－１（積層） | ＢＭ－２（同柄） |
|---|---|

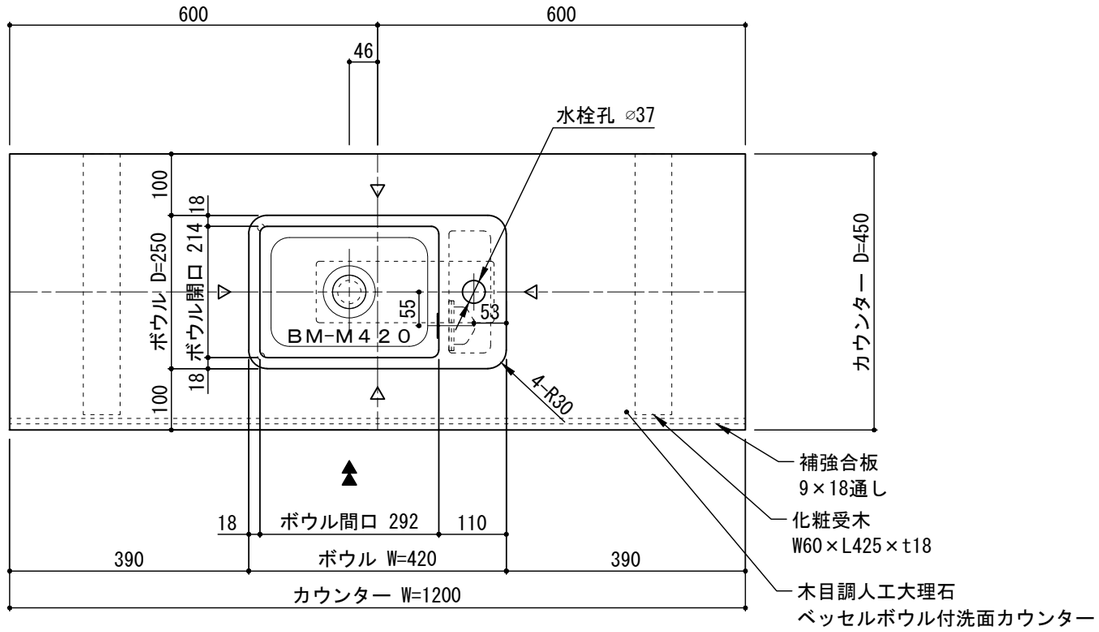


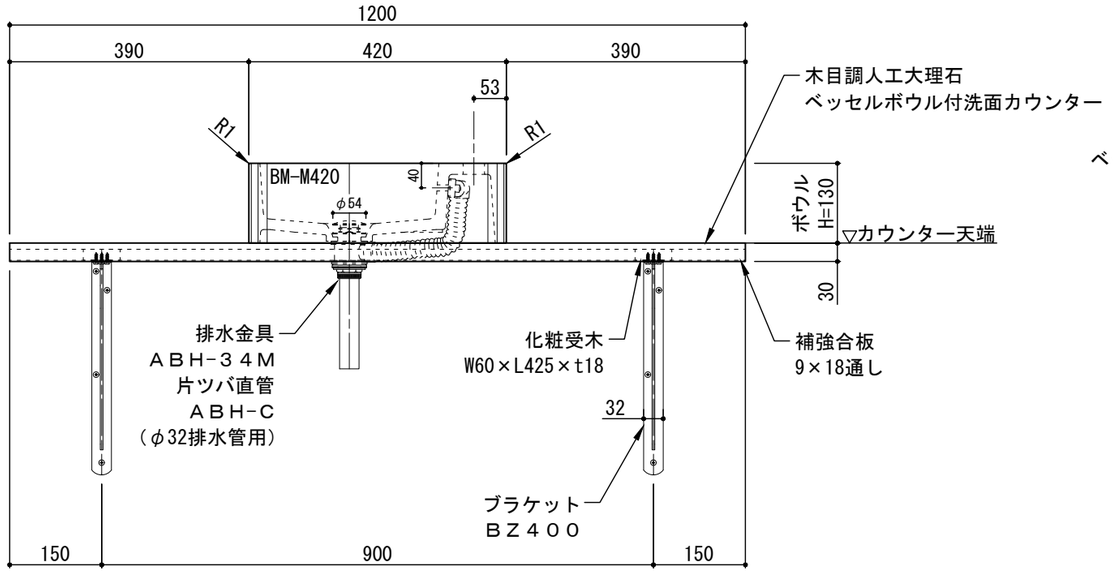


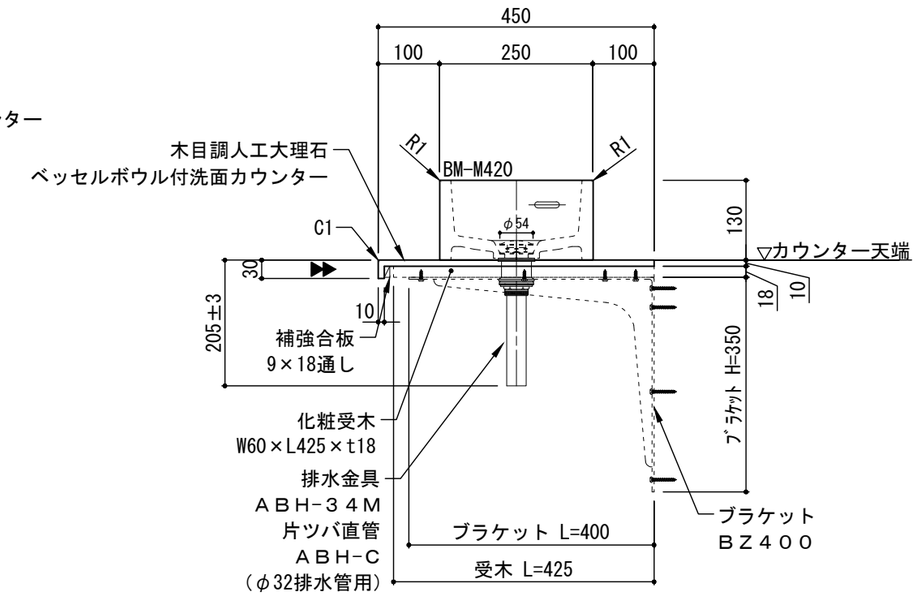


・カウンターW寸法は現場に合わせて製作できます

| | | | | | | | | | | | | | | | | | |
|---|---|---|---|---|---|---|---|---|---|---|---|---|---|---|---|---|---|
| (株)エービーシー商会<br>デザインマテリアル事業部 | 図面名 | 標準セット図 | 製図 | 青木 | 検図 | 張ヶ谷 | 改訂履歴 | 年 月 日<br>年 月 日<br>年 月 日 | 日付 | 23年07月06日 | 縮尺 | A3<br>1：10 | 品名 | ラピード® カウンター　バイオマーブル®<br>ＢＭ-Ｍ４２０タイプ | 商品コード | － | 図番 | SRB1091 |